BUTACO LABORATORIO INTEGRADO FÍSICA QUÍMICA SECUNDARIA			
COMPONENTE		MATERIAL	CANTIDAD
1	Patas	Tubo Acero sección circular diámetro Ø1" espesor 1.2 mm (Sin pintura)	4
2	Soporte superficie	Tubo Acero sección circular diámetro Ø1" espesor 1.2 mm (Sin pintura)	1
3	Refuerzo apoyapies	Tubo Acero sección circular diámetro Ø1" espesor 1.2 mm (Sin pintura)	1
4	Platinas de Sujecion	Acero Platina 1" Espesor ⅛"	4
5	Tapones	Polipropileno Internos con Nervaduras	4
6	Superficie	Maciza Contrachapada 30 mm	1

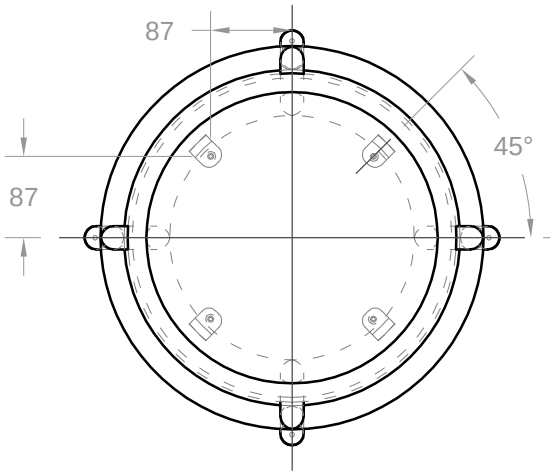

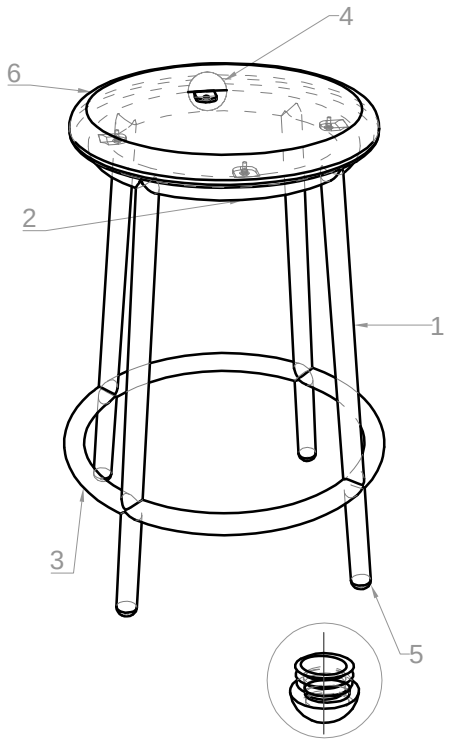

TAPÓN INTERNO CON NERVADURAS

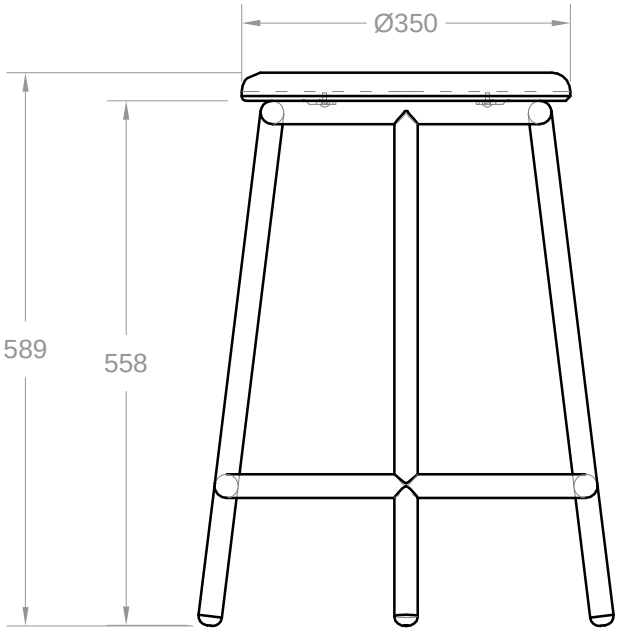

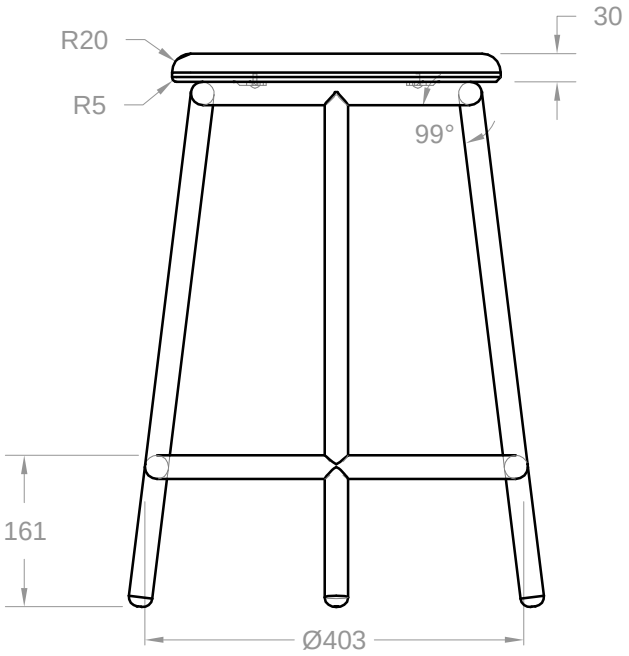

MANUAL DE DOTACIONES ESTABLECIMIENTOS EDUCATIVOS PÚBLICO S	COMPONENTE DOTACIÓN: MOBILIARIO		
	ESPACIO: LABORATORIO INTEGRADO SECUNDARIA		
REPÚBLICA DE COLOMBIA MINISTERIO DE EDUCACIÓN NACIONAL VICEMINISTERIO DE EDUCACIÓN PREESCOLAR BÁSICA Y MEDIA DIRECCIÓN DE COBERTURA SUBDIRECCION DE ACCESO	ÍTEM: BUTACO LAB. INTEGRADO SECUNDARIA CANTIDAD X JUEGO: 4	FECHA 22 - 11 - 2015	
	JUEGO: UNA (1) MESÓN LABORATORIO SECUNDARIA CUATRO (4) BUTACOS LABORATORIO SECUNDARIA		
	VISTAS PRINCIPALES - PERSPECTIVA	COTA mm	PLANO 1 / 1

TÁNDEM TRES (3) CANECAS AULAS			
	COMPONENTE	MATERIAL	CANTIDAD
1	Canecas	Polietileno rotomoldedo / Inyectado	3
2	Estructura principal	Tubo redondo diametro 5/8", espesor de pared de 1,2 mm .(sin pintura)	1
3	Separadores canecas	Tubo redondo diametro 5/8", espesor de pared de 1,2 mm .(sin pintura)	2
4	Tapones	Polipropileno inyectado semiesférico interno con nervaduras para las patas	4

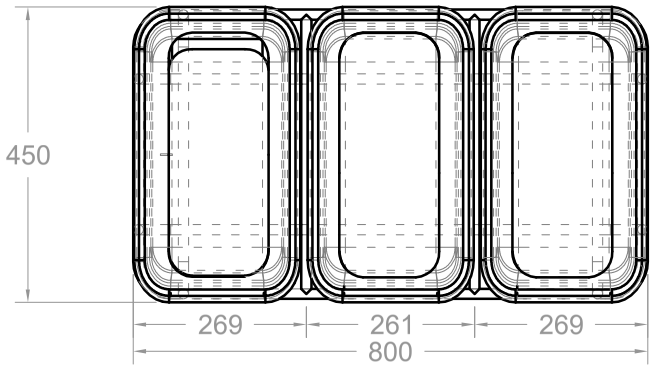

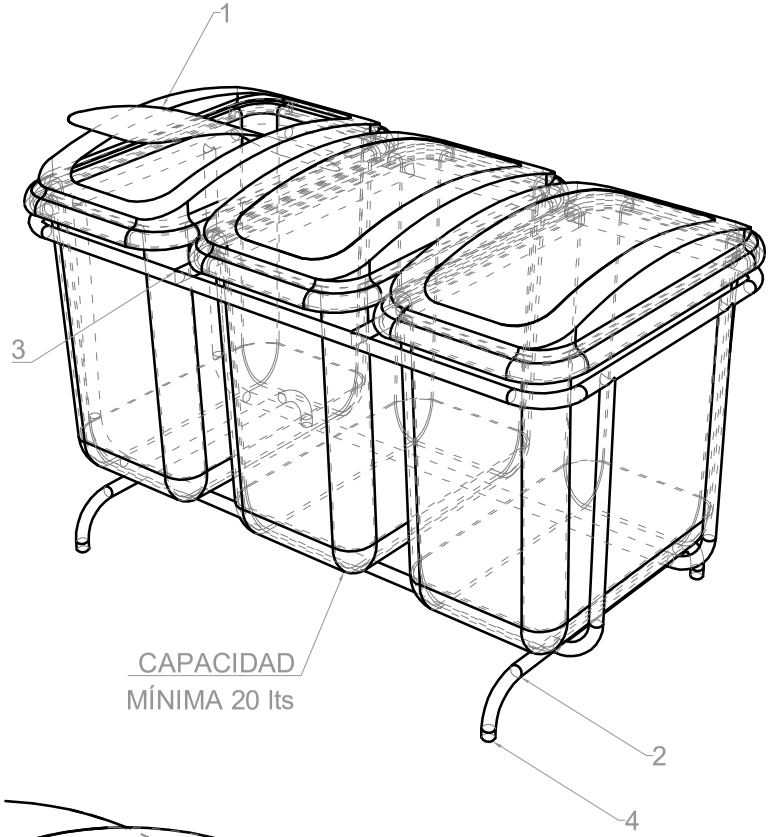

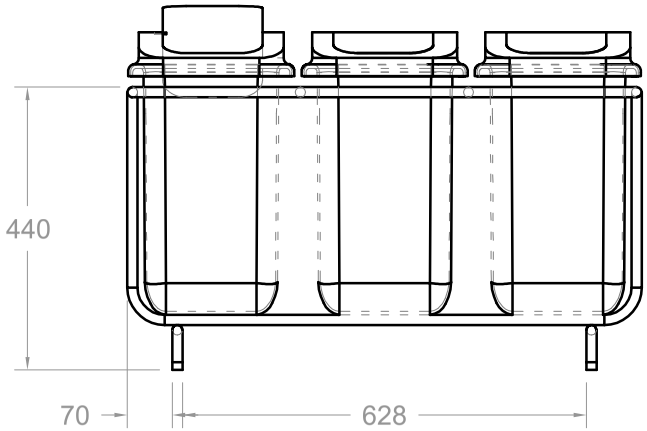

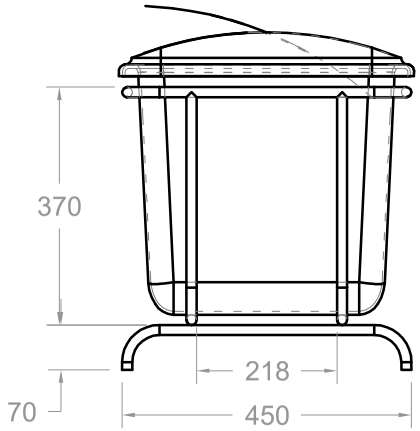

MANUAL DE DOTACIONES ESTABLECIMIENTOS EDUCATIVOS PÚBLICO S	COMPONENTE DOTACIÓN: FUNCIONAMIENTO BASICO	
	ESPACIO: AULAS BÁSICAS Y ESPECIALIZADAS	
REPÚBLICA DE COLOMBIA MINISTERIO DE EDUCACIÓN NACIONAL VICEMINISTERIO DE EDUCACIÓN PREESCOLAR BÁSICA Y MEDIA DIRECCIÓN DE COBERTURA SUBDIRECCIÓN DE ACCESO	ÍTEM: CANECAS AULAS CANTIDAD X JUEGO: 1	FECHA 28 - 04 - 2022
	JUEGO: TANDEM DE TRES (3) CANECAS CON SOPORTE PARA AULAS	
	VISTAS PRINCIPALES - PERSPECTIVA	COTA mm / PLANO 1 / 1

ESTANTE DE DEPOSITO			
	COMPONENTE	MATERIAL	CANTIDAD
1	Parales	Lamina de Acero Plegada Espesor 1,8 mm (Sin Pintura)	4
2	Entrepaños	Lamina de Acero Plegada Espesor 1,2 mm (Sin Pintura)	6
3	Refuerzos Omega	Lamina de Acero Plegada en Omega Espesor 1,2 mm (Sin Pintura)	12
4	Esquineros	Lamina de Acero Plegada en Omega Espesor 1,8 mm (Sin Pintura)	16
5	Tapones	Externos Polipropileno Inyectado	4
6	Tornillos	Estrella Rosca 1/4" x 3/4"Con tuerca y arandela	80

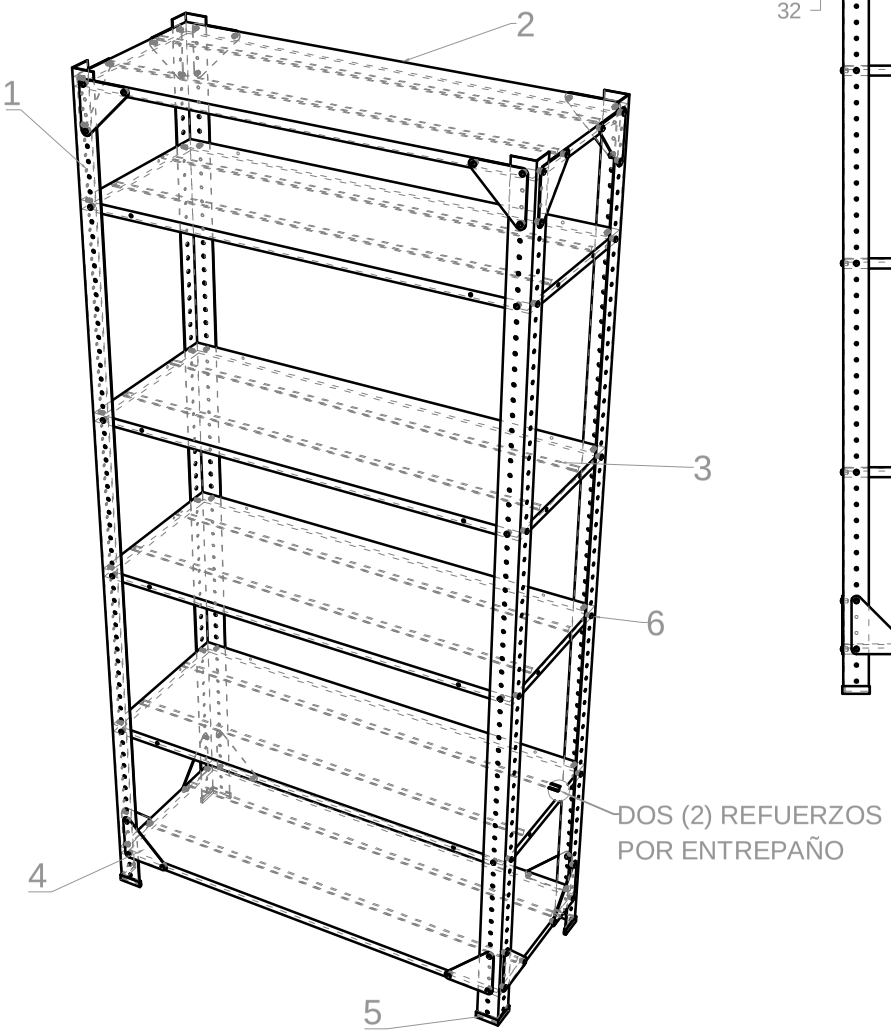

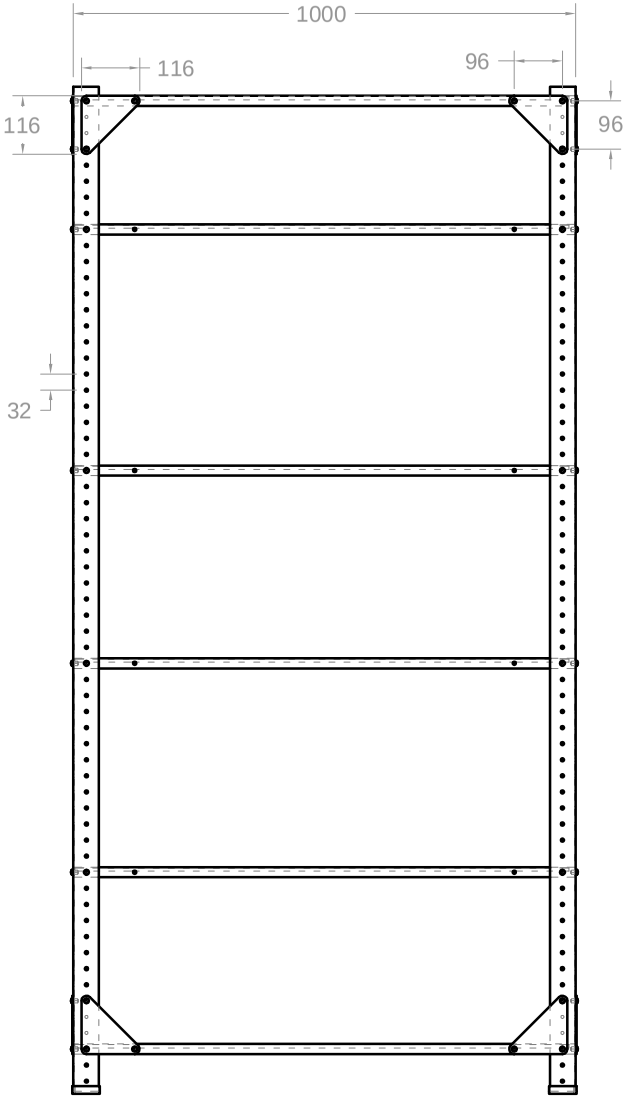

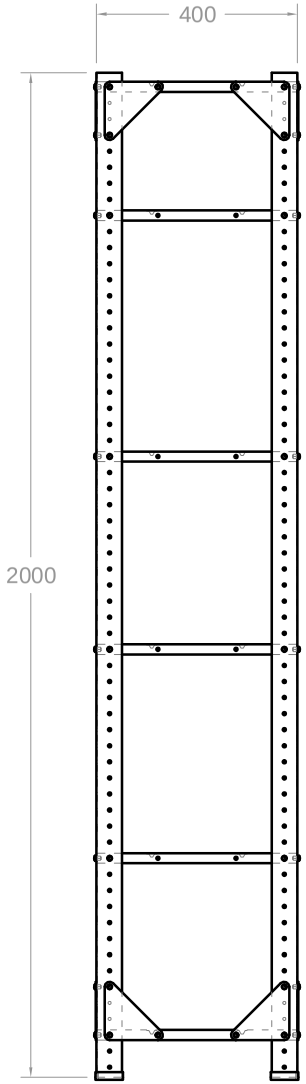

MANUAL DE DOTACIONES ESTABLECIMIENTOS EDUCATIVOS PÚBLICO S	COMPONENTE DOTACIÓN: MOBILIARIO	
	ESPACIO: ALMACENAMIENTO	
REPÚBLICA DE COLOMBIA MINISTERIO DE EDUCACIÓN NACIONAL VICEMINISTERIO DE EDUCACIÓN PREESCOLAR BÁSICA Y MEDIA DIRECCIÓN DE COBERTURA SUBDIRECCION DE ACCESO	ÍTEM: ESTANTE DE DEPOSITO CANTIDAD X JUEGO: 1	FECHA 20 - 11 - 2015
	JUEGO: N/A	
	VISTAS PRINCIPALES - PERSPECTIVA	COTA mm / PLANO 1 / 1

MESÓN LABORATORIO INTEGRADO SECUNDARIA			
COMPONENTE		MATERIAL	CANTIDAD
1	Patas	Tubo Acero sección circular diámetro Ø2" espesor 1.2 mm (Sin pintura)	4
2	Chambrana	Tubo Acero sección rectangular de 2" X 1" espesor 1.2 mm (Sin pintura)	5
3	Refuerzo estructural	Tubo Acero sección cuadrada de 1" X 1" espesor 1.2 mm (Sin pintura)	5
5	Platinas de Sujecion	Acero Platina 1" Espesor ⅛"	8
6	Refuerzo Estructural entrepaño	Acero Lamina Plegada en Omega Espesor 1,2 mm	4
7	Tornillos	Auto perforantes acero diámetro rosca 1/4" largo 3/4"	8
8	Tapones	Polipropileno interno	4
9	Superficie	Madera Contrachapada 14 mm reengrosada a 23 mm	1
10	Entrepaño	Acero Lamina Plegada y grafada Espesor 1,2 mm (Sin pintura)	1

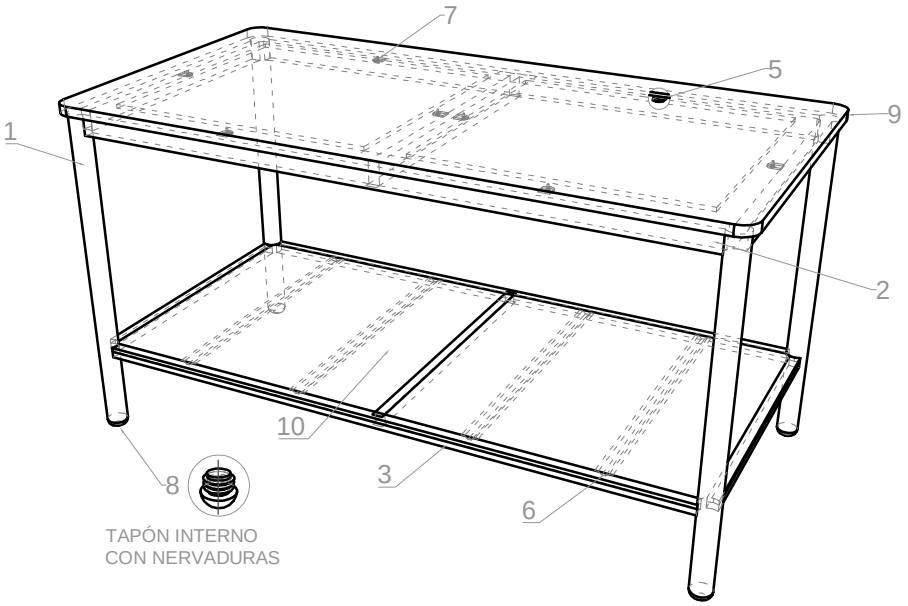

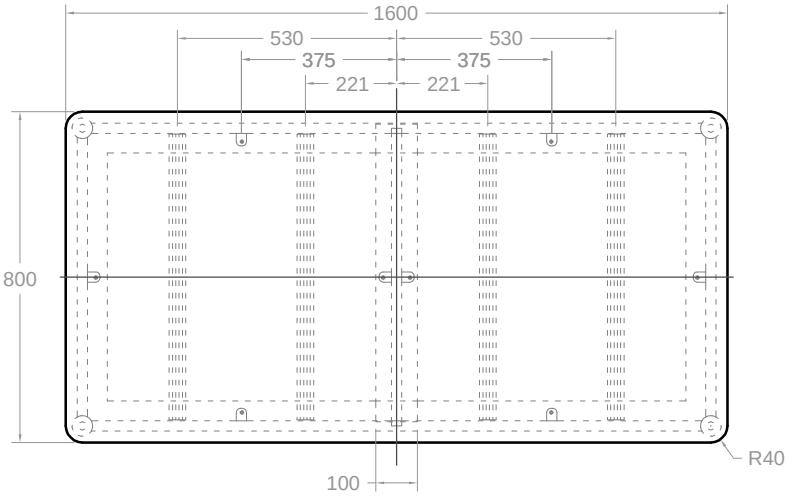

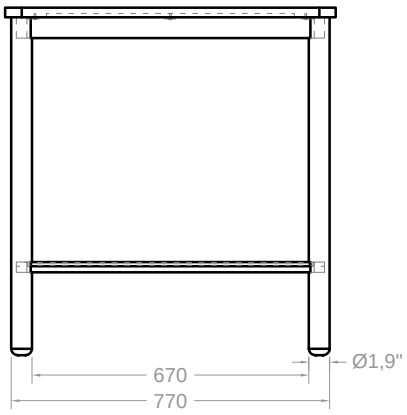

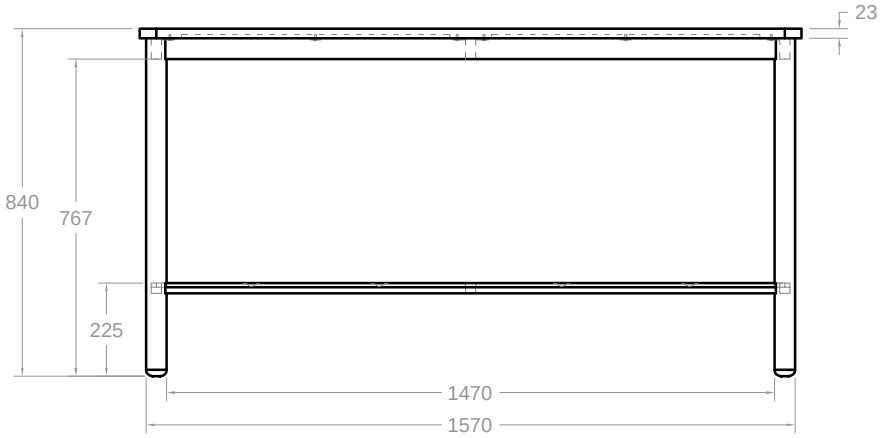

MANUAL DE DOTACIONES ESTABLECIMIENTOS EDUCATIVOS PÚBLICO S	COMPONENTE DOTACIÓN: MOBILIARIO		
	ESPACIO: LABORATORIO SECUNDARIA		
REPÚBLICA DE COLOMBIA MINISTERIO DE EDUCACIÓN NACIONAL VICEMINISTERIO DE EDUCACIÓN PREESCOLAR BÁSICA Y MEDIA DIRECCIÓN DE COBERTURA SUBDIRECCION DE ACCESO	ÍTEM: MESÓN LABORATORIO SECUNDARIA CANTIDAD X JUEGO: 1	FECHA 22 - 11 - 2015	
	JUEGO: UNA (1) MESÓN LABORATORIO SECUNDARIA CUATRO (4) BUTACOS LABORATORIO SECUNDARIA		
	VISTAS PRINCIPALES - PERSPECTIVA	COTA mm	PLANO 1 / 1

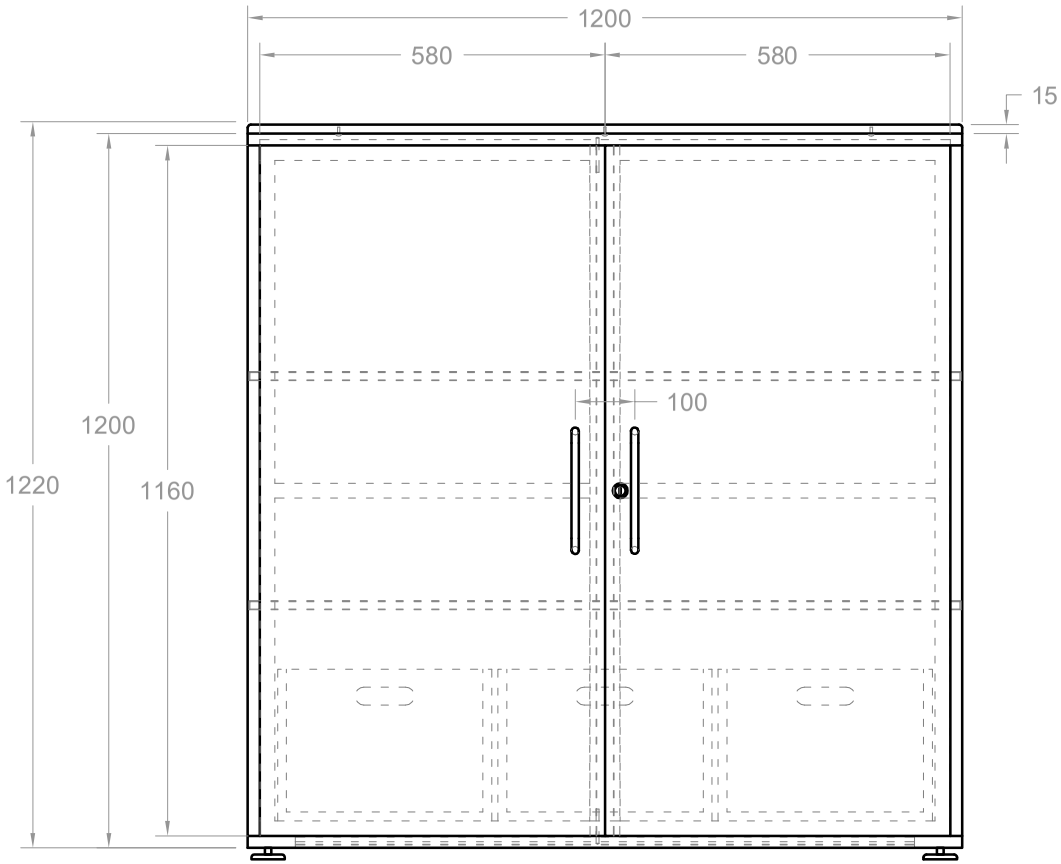

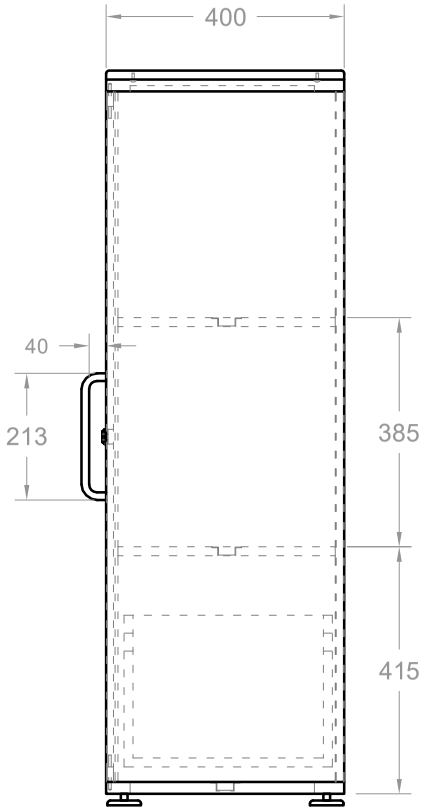

DETALLE CAJONES

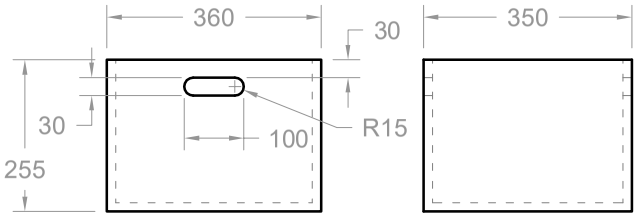

LOS CAJONES EN POLIMERO DEBEN CUMPLIR COMO MÍNIMO CON EL VOLUMEN DE LOS CAJONES EN MADERA EN CM3

MANUAL DE DOTACIONES ESTABLECIMIENTOS EDUCATIVOS PÚBLICOS	COMPONENTE DOTACIÓN: MOBILIARIO		
	ESPACIO: LABORATORIO INTEGRADO SECUNDARIA		
REPÚBLICA DE COLOMBIA MINISTERIO DE EDUCACIÓN NACIONAL VICEMINISTERIO DE EDUCACIÓN PREESCOLAR BÁSICA Y MEDIA DIRECCIÓN DE COBERTURA SUBDIRECCIÓN DE ACCESO	ÍTEM: MUEBLE DE ALMACENAMIENTO CANTIDAD X JUEGO: 2	FECHA 11 - 04 -2019	
	JUEGO: MOBILIARIO LABORATORIO INTEGRADO FÍSICA - QUÍMICA SECUNDARIA		
	VISTAS PRINCIPALES - PERSPECTIVA	COTA mm	PLANO 1 / 2

MUEBLE ALMACENAMIENTO LABORATORIO INTEGRADO FÍSICA - QUÍMICA

COMPONENTE		MATERIAL	CANTIDAD
1	Niveladores	Polipopileno Inyectado Ø 2"	4
		Espigo Roscado de ⅜" en Acero	
2	Base Piso	Lámina de Acero Plegada espesor 1,2 mm (Sin Pintura)	1
3	Laterales	Lámina de Acero Plegada espesor 1,2 mm (Sin Pintura)	2
4	Puerta	Lámina de Acero Plegada espesor 1,2 mm (Sin Pintura)	2
5	Marco Estructural Puerta	Tubo acero 1" X ½" espesor 1,2 mm (Sin Pintura)	2
6	Manija	Tubería acero Figurada Sección Redonda Ø 1" espesor 1,2 mm (Sin Pintura)	2
7	Entrepaño	Lámina de acero plegada espesor 1,2 mm (Sin Pintura)	2
8	Refuerzo Entrepaños y Base	Acero lámina plegada en Omega espesor 1,2 mm (Sin Pintura)	3
9	Tapa Superior	Lámina de Acero Plegada Espesor 1,2 mm	1
10	Remate Superior	Madera Contrachapada de Espesor 15 mm	1
11	Chapa	Comercial triple cierre	1
12	Pared de Fondo	Lámina de Acero Plegada espesor 1,2 mm (Sin Pintura)	1
13	Refuerzo pared de Fondo	Acero lámina plegada en omega espesor 1,2 mm (Sin Pintura)	1
14	Cajones	Madera contrachapada de Espesor 15 mm	3
		Polipropileno Copolimero de Alto Impacto	

MANUAL DE DOTACIONES ESTABLECIMIENTOS EDUCATIVOS PÚBLICOS	COMPONENTE DOTACIÓN: MOBILIARIO		
	ESPACIO: LABORATORIO INTEGRADO SECUNDARIA		
REPÚBLICA DE COLOMBIA MINISTERIO DE EDUCACIÓN NACIONAL VICEMINISTERIO DE EDUCACIÓN PREESCOLAR BÁSICA Y MEDIA DIRECCIÓN DE COBERTURA SUBDIRECCIÓN DE ACCESO	ÍTEM: MUEBLE DE ALMACENAMIENTO CANTIDAD X JUEGO: 2	FECHA 11 - 04 - 2019	
	JUEGO: MOBILIARIO LABORATORIO INTEGRADO FÍSICA - QUÍMICA SECUNDARIA		
	VISTAS PRINCIPALES - PERSPECTIVA	COTA mm	PLANO 2 / 2

MUEBLE MÓVIL DE LABORATORIO			
COMPONENTE		MATERIAL	CANTIDAD
1	Parales	Tubo acero sección circular diámetro Ø2" espesor 1.2 mm (Sin pintura)	4
2	Chambranas	Tubo acero sección rectangular 2" X 1" espesor 0,9 mm (Sin pintura)	12
3	Refuerzo Omegas bandejas	Acero lámina plegada en omega espesor 1.2 mm (Sin pintura)	3
4	Bandejas	Acero lámina plegada y grafada espesor 1.2 mm (Sin pintura)	3
5	Manijas	Tubo acero sección circular diámetro Ø1" espesor 1.2 mm (Sin pintura)	2
6	Ruedas	Encauchetadas diámetro Ø4" con freno	4

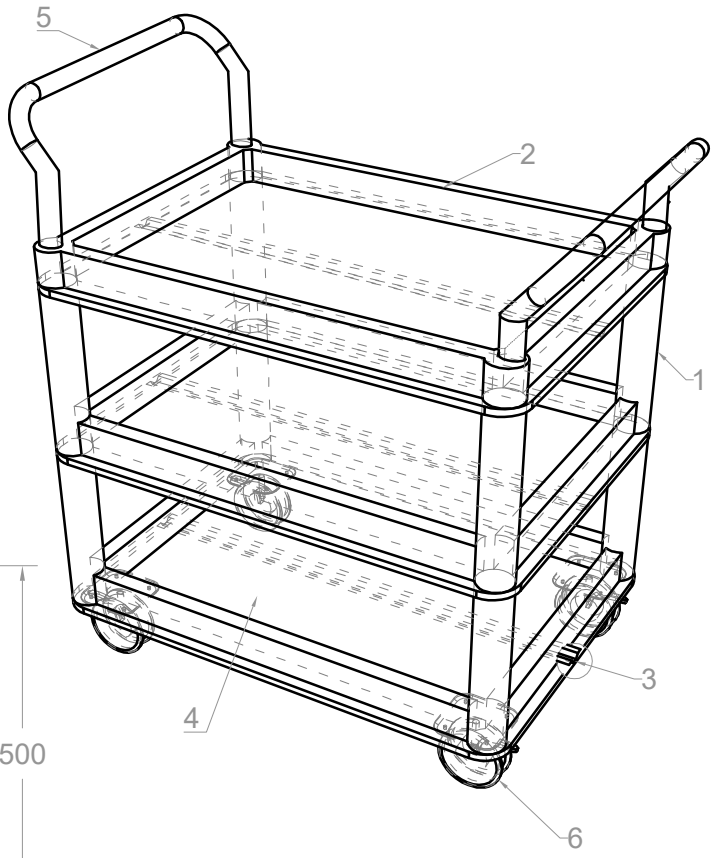

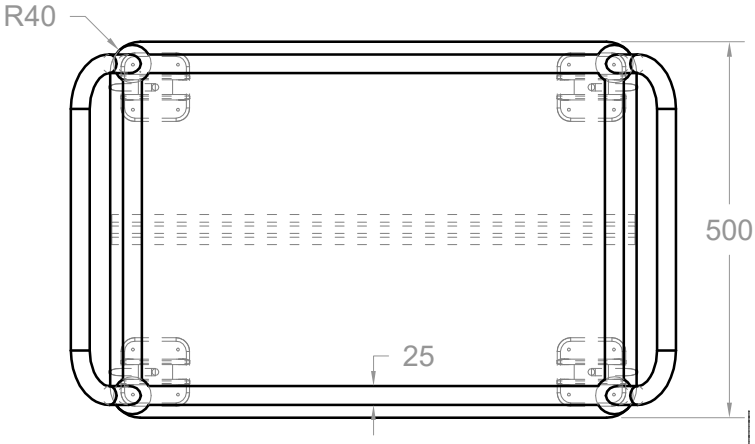

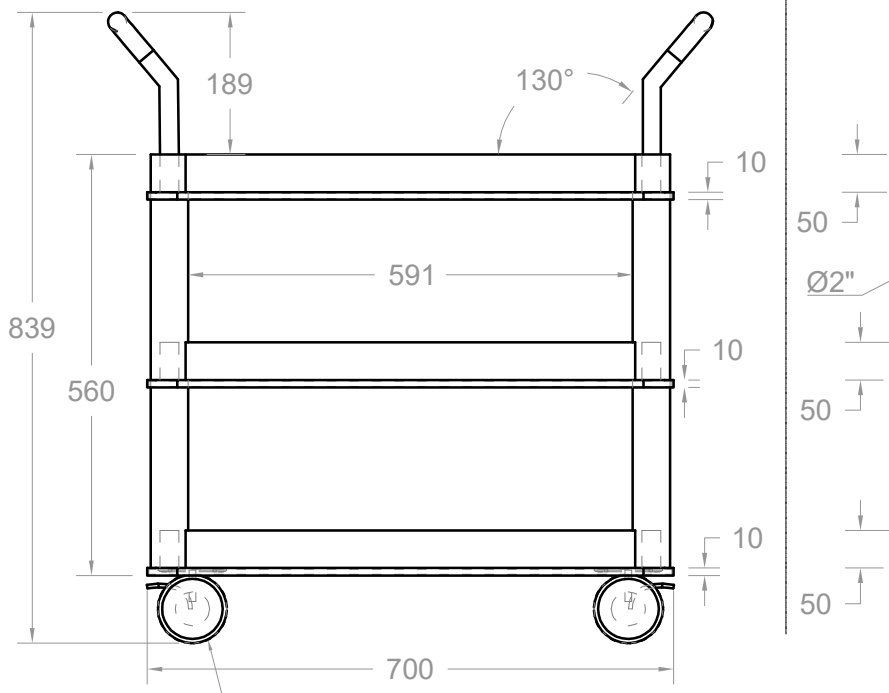

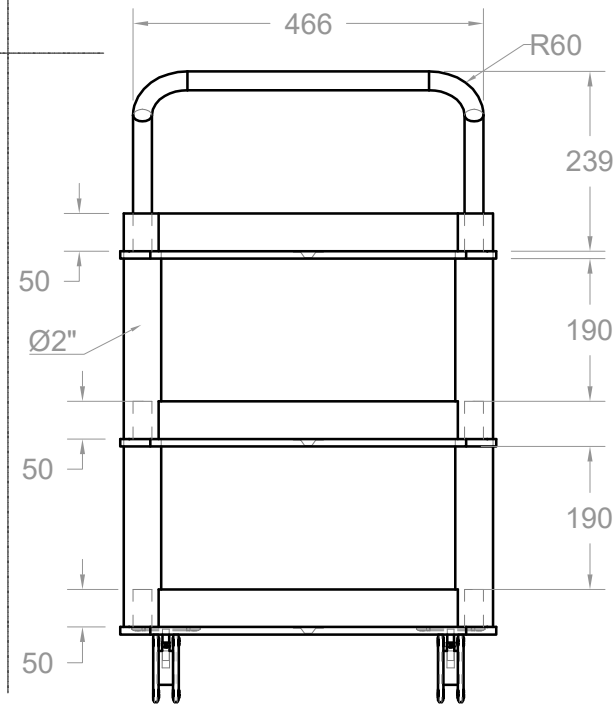

MANUAL DE DOTACIONES ESTABLECIMIENTOS EDUCATIVOS PÚBLICOS	COMPONENTE DOTACIÓN: MOBILIARIO		
	ESPACIO: LABORATORIOS		
REPÚBLICA DE COLOMBIA MINISTERIO DE EDUCACIÓN NACIONAL VICEMINISTERIO DE EDUCACIÓN PREESCOLAR BÁSICA Y MEDIA DIRECCIÓN DE COBERTURA SUBDIRECCIÓN DE ACCESO	ÍTEM: MUEBLE MÓVIL DE LABORATORIO CANTIDAD X JUEGO: 3	FECHA 11 - 04 -2019	
	JUEGO: TRES (3) MUEBLES MÓVILES POR LABORATORIO		
	VISTAS PRINCIPALES - PERSPECTIVA	COTA mm	PLANO 1 / 1

TABLERO MÓVIL			
COMPONENTE		MATERIAL	CANTIDAD
1	Marco	Acero Perfil Rectangular 2" X 1" espesor 1,2 mm (Sin Pintura)	1
2	Estructura	Acero Perfil Rectangular 2" X 1" espesor 1,2 mm (Sin Pintura)	1
3	Tablero	Aglomerado de partículas espesor 12 mm	1
4	Base porta borrador	Lamina acero espesor 1,2 mm (Sin Pintura)	1
5	Base	Acero Perfil Rectangular 2" X 1" espesor 1,2 mm (Sin Pintura)	2
6	Refuerzo	Acero Perfil Cuadrado 1" X 1" espesor 1,2 mm (Sin Pintura)	1
7	Ruedas	Espigo de 2" Diámetro 3" con freno	4
8	Pisapapeles	Prensa en polipropileno con resorte espiral	4

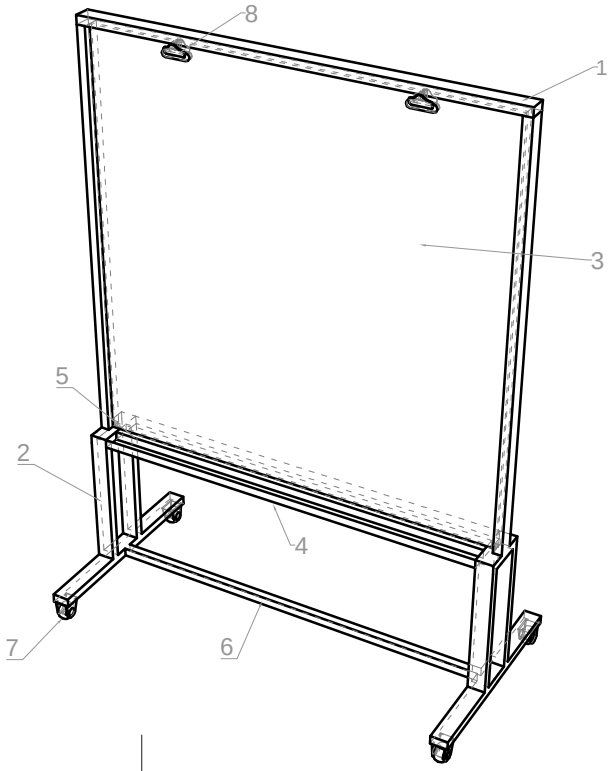

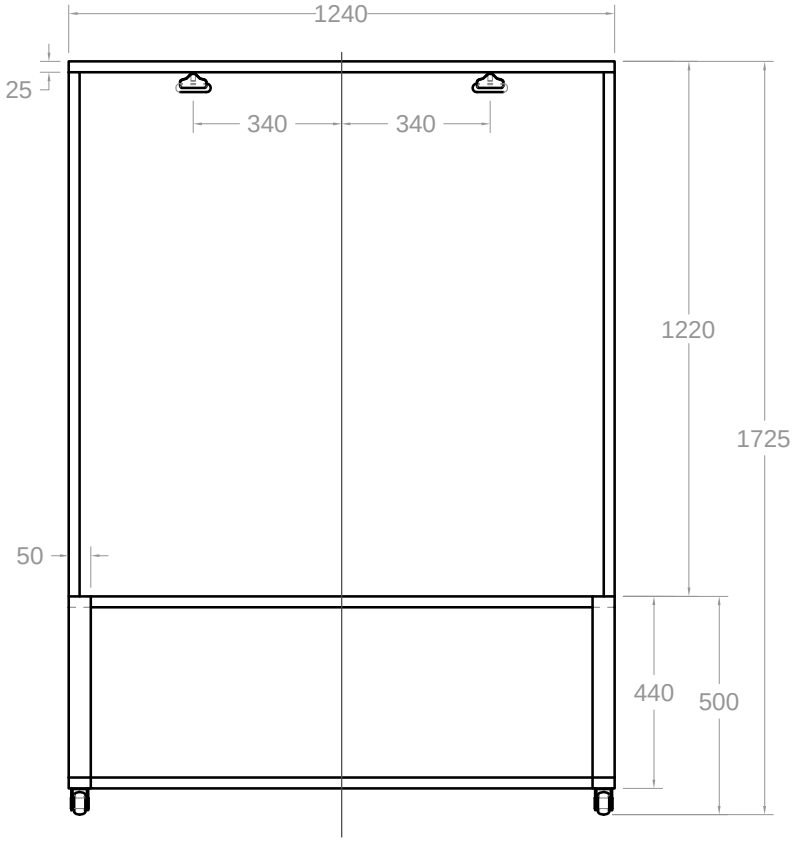

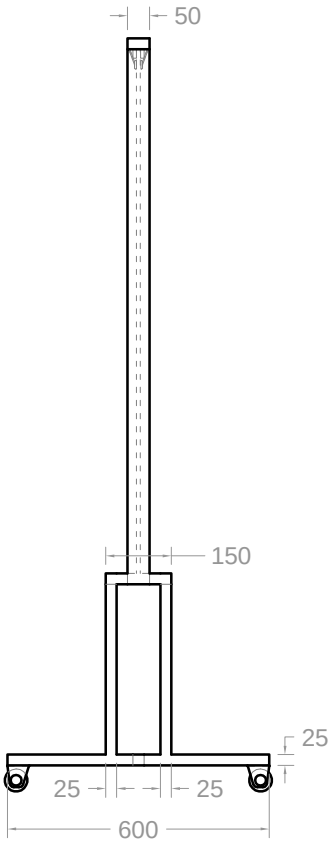

MANUAL DE DOTACIONES ESTABLECIMIENTOS EDUCATIVOS PÚBLICO S	COMPONENTE DOTACIÓN: MOBILIARIO	
	ESPACIO: BIBLIOTECA - AULAS ESPECIALIZADAS	
REPÚBLICA DE COLOMBIA MINISTERIO DE EDUCACIÓN NACIONAL VICEMINISTERIO DE EDUCACIÓN PREESCOLAR BÁSICA Y MEDIA DIRECCIÓN DE COBERTURA SUBDIRECCION DE ACCESO	ÍTEM: TABLERO MÓVIL CANTIDAD X JUEGO: 1	FECHA 30 - 08 - 2015
	JUEGO: N/A	
	VISTAS PRINCIPALES - PERSPECTIVA	COTA mm / PLANO 1 / 1

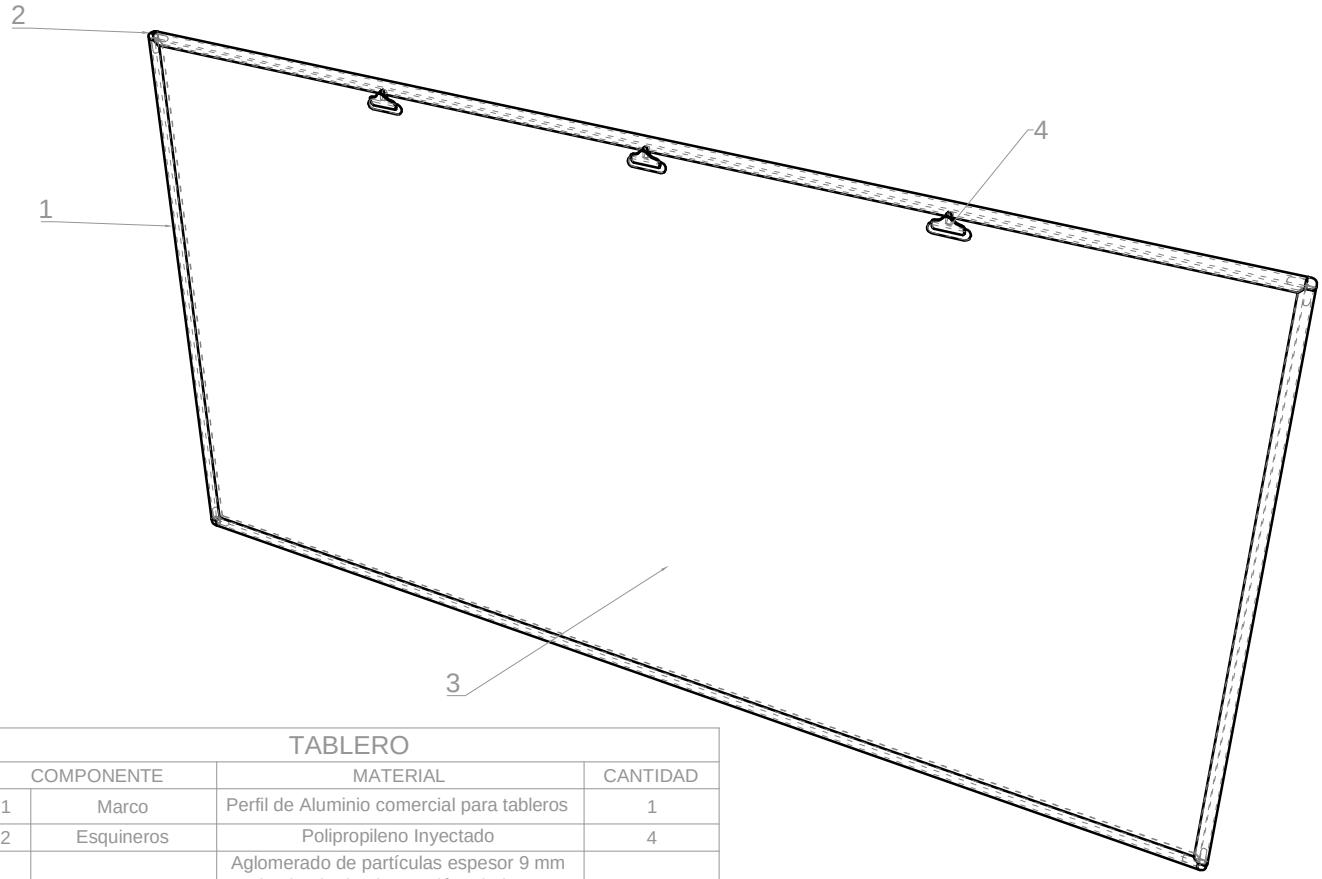

TABLERO			
COMPONENTE		MATERIAL	CANTIDAD
1	Marco	Perfil de Aluminio comercial para tableros	1
2	Esquineros	Polipropileno Inyectado	4
3	Tablero	Aglomerado de partículas espesor 9 mm con laminado de alta presión y balance en laminado de alta presión en la contracara	1
4	Pisapapeles	Prensa en polipropileno con resorte espiral	3

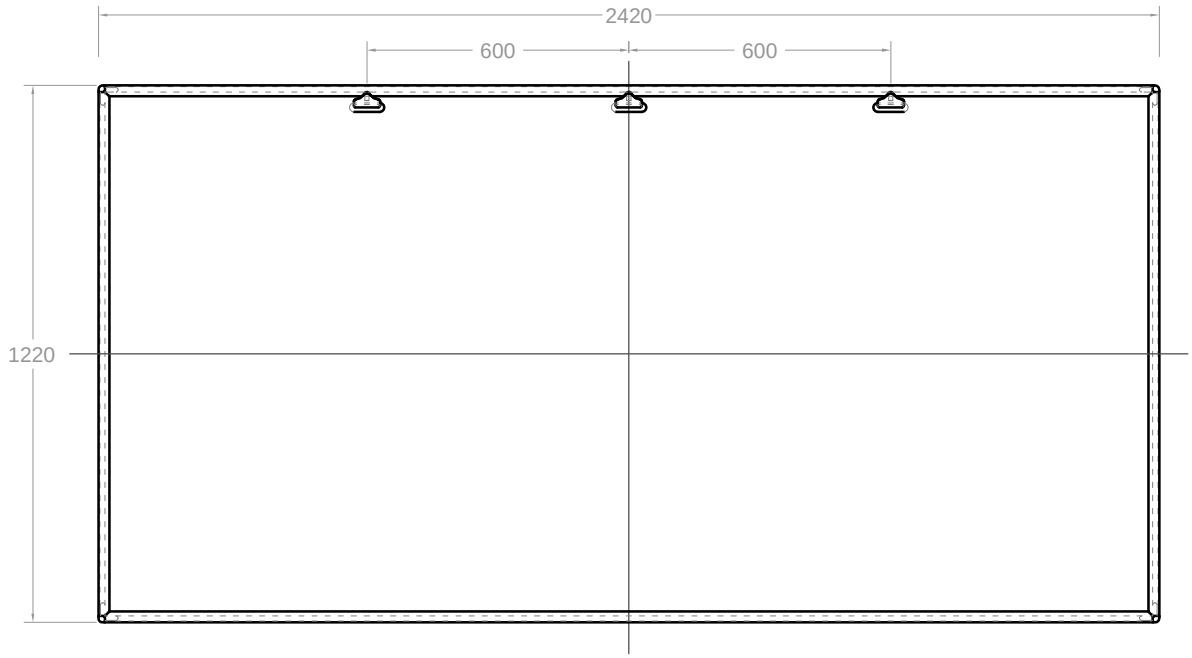

MANUAL DE DOTACIONES ESTABLECIMIENTOS EDUCATIVOS PÚBLICO S	COMPONENTE DOTACIÓN: MOBILIARIO		
	ESPACIO: AULAS ESPECIALIZADAS - AULAS BÁSICAS		
REPÚBLICA DE COLOMBIA MINISTERIO DE EDUCACIÓN NACIONAL VICEMINISTERIO DE EDUCACIÓN PREESCOLAR BÁSICA Y MEDIA DIRECCIÓN DE COBERTURA SUBDIRECCION DE ACCESO	ÍTEM: TABLERO CANTIDAD X JUEGO: 1	FECHA 30 - 08 - 2015	
	JUEGO: N/A		
	VISTAS PRINCIPALES - PERSPECTIVA	COTA mm	PLANO 1 / 1